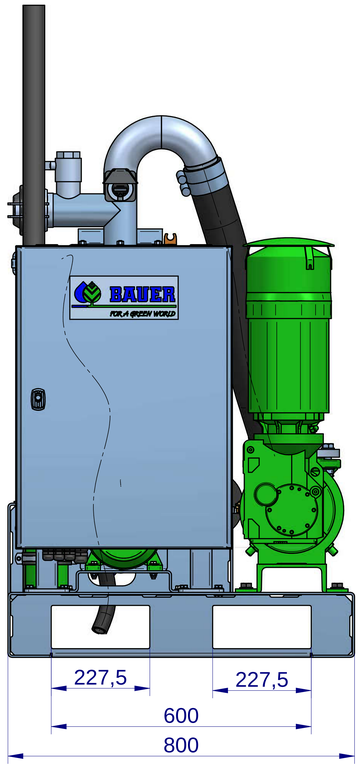

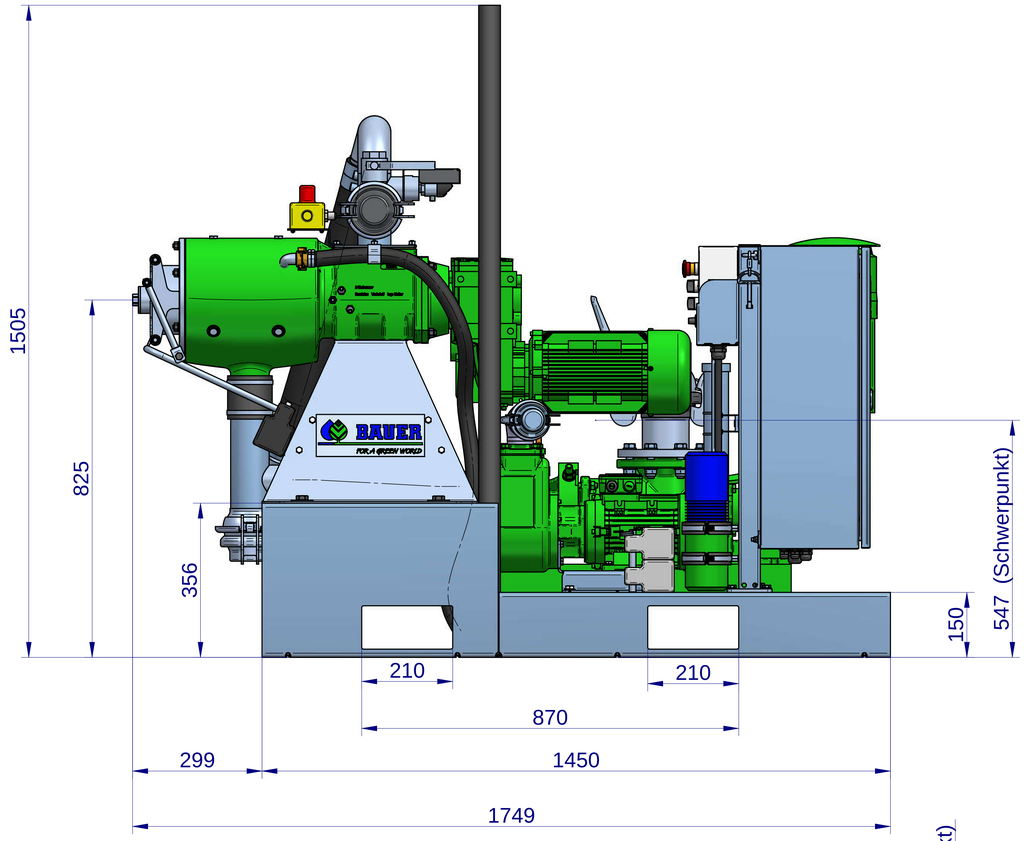

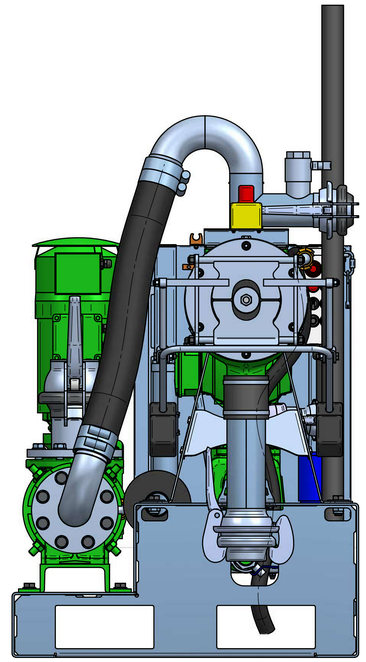

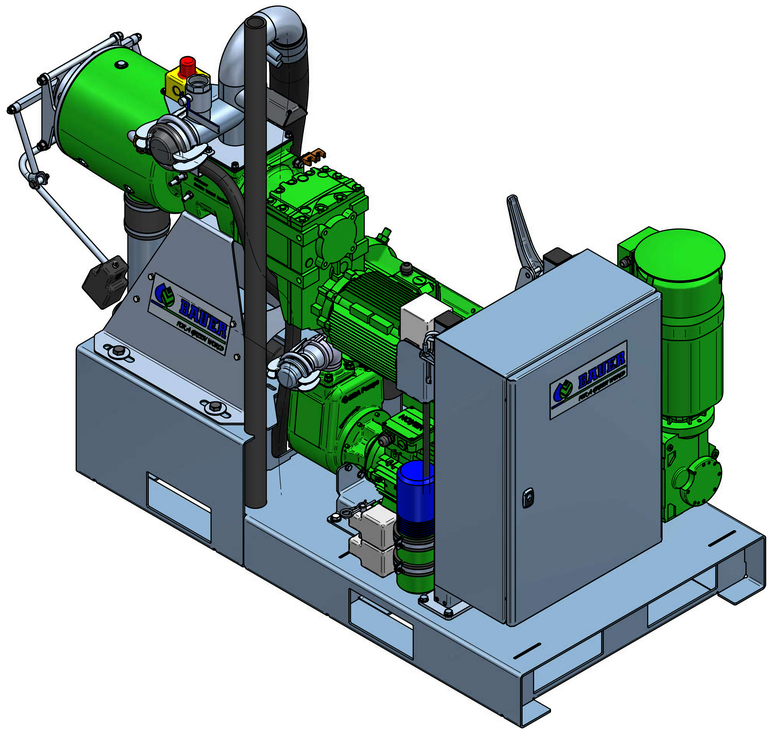

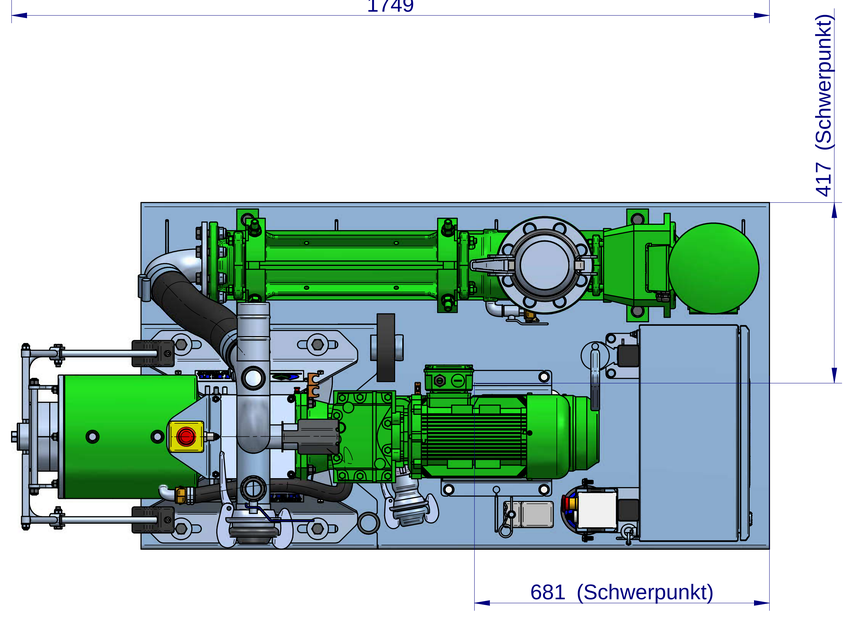

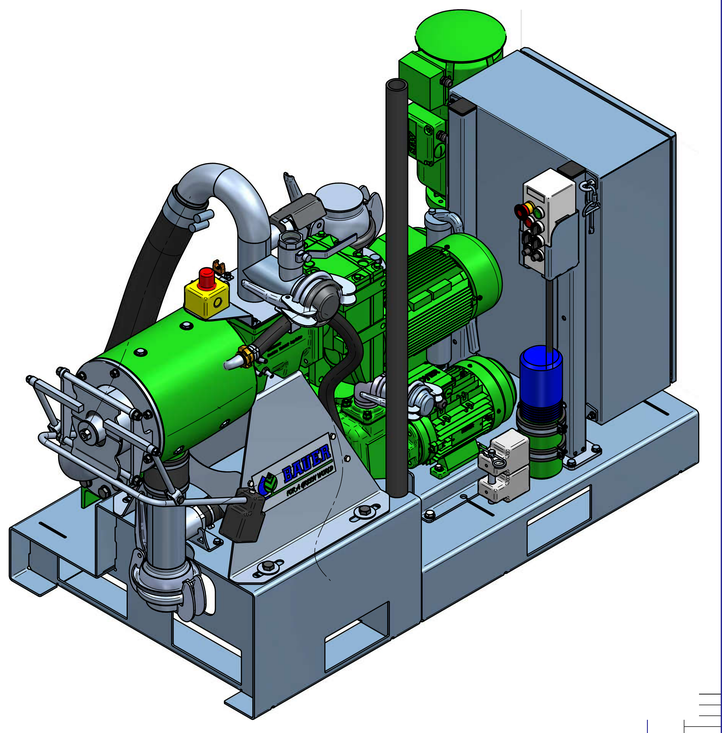

Werkstückkanten nach DIN ISO 13715 ⌐0,5

Diese Zeichnung ist unser geistiges Eigentum. Sie darf ohne unser Einverständnis weder kopiert noch dritten Personen ausgehändigt oder anderwertig mißbräuchlich verwendet werden.

This drawing is our intellectual property and must not, without our permission, give away to third parties or misused otherwise.

Paßmaß	Abmaß

Freimaßtoleranz

nach DIN ISO 2768		nach DIN EN ISO13920
fein	A	
mittel	B	
grob	C	
sehr grob	D	

Oberfläche:

Maßstab:	1:5
Masse:	756.87 kg
Halbzeug:	
Werkstoff:	
Artikel-Nr.:	
Rohteil-Nr.:	

	Datum	Name
Gez.	20.02.2019	Plöck
Gepr.		
DXF		

Benennung:

Plug & Play S300

Type: mit Klarlaufpumpe

Röhren- u. Pumpenwerk
BAUER
Ges.m.b.H.
8570 Voitsberg, Austria

Zeichnungs-Nr.:

2007305.0

Zust.	Änderung	Datum	Name	Ers. für:	Ers. durch: